PLUS GARDEN

Jan 2021-2022 Vol.18

ご注文用紙　Order Sheet

プラスガーデン事業部行き

●初めてのご注文の場合は、電 話 プラスガーデン事業部 TEL.0748-82-3366 へご連絡下さい。

お客様コード		ご依頼日	20　年　月　日
フリガナ		フリガナ	
貴社名		ご担当者 お 名 前	様
住　所	― 都 道 府 県　市 区 郡 町 村		
TEL	―　―	E-mail	
FAX	―　―	URL　http://	

●お届け先が異なる場合は下にご記入下さい。

お届け先	住　所	― 都 道 府 県　市 区 郡 町 村	
	お名前	様	TEL　―　―

ご注文内容

※品番の記入ミス防止の為、確認控えとして品名、色名、単価欄をご使用下さい。

品　番	数 量	品　名	色 名	単 価	備　考
―					
―					
―					
―					
―					
―					
―					
―					
―					
―					
―					
―					
―					

ご希望お届け日　月　日（　）

ご注文枚数　枚目／　枚中

納期のご連絡　☐ 不要　☐ 電話にて回答　☐ FAXにて回答

※ご指定のない場合は不要扱いとさせていただきます。
※納期が遅れる場合には必ずご連絡いたします。

FAX 0748-82-2000

- FAX は 24 時間承っております。
- 電話によるお問い合わせは、
  TEL0748-82-3366　AM8:30～PM5:00（土日祝祭日は休）
- メールによるお問合せは　toiawase@plusgarden.jp

このページをコピーして注文の際にご利用下さい。

Contents

植木鉢　メジロポットミドル Mejiro Pot Middle　02-03

メジロポットワイド Mejiro Pot Wide /　メジロポットボウル Mejiro Pot Bowl

植木鉢　ミニ スワン　Mini Swan /　チドリポット Thidori Pot　/　カワセミラインポット Kawasemi Line Pot　04-05

植木鉢　クウィルポット Kwilu Pot　/　ルリハポット Ruriha Po　/　パロットポット Parrot Pot　/　オキナポット Okina Pot　06-07

植木鉢　クウィルポットプラス Kwilu Pot Plus /　パロットポットプラス Parrot Pot Plus　/　オキナポットプラス Okina Pot Plus　08-09

/　クウィルポットゴス Kwilu Pot Gosu /　パロットポットゴス Parrot Pot Gosu　/　オキナポットゴス Okina Pot Gosu

植木鉢　ヒロハシポット ボール Hirohashi Pot Bowl /　フェザントポット ボウル Pheasant Pot Bowl / フェザントポット J　Pheasant Pot J　10-11

/ フェザントポットロング Pheasant Pot Long / フェザントポット ミドル　Pheasant Pot Middle / フェザントポット シェル Pheasant Pot Shell

植木鉢　オウルポットミドル Oulu Pot Middle /　オウルポットロング Oulu Pot Long　12-13

/ オウルポットピース Oulu Pot Peace　/　オウルポットボウル Oulu Pot Bowl

植木鉢 シリンダーポットＳ Cylinder Pot S　/ 植木鉢 シリンダーポットＬ Cylinder Pot L / ソギ Sogi /　シノギポット Sinogi Pot / ティエリー Thierry　14-15

植木鉢カバー・植木鉢 アプリコット Apricot　/　シンブル J thimble J /　ポリゴン polygon　16-17

植木鉢　稜 Ryou /　水笹 Mizuzasa /　掬 Sukui / きんとうん・いち Kintoun1 /　きんとうん・に Kintoun2 /　香凛 Kourin　18-19

植木鉢 パラキートポット　Parakeet pot　/　水生植物の鉢　陶箱 Toubako　20-21

植木鉢　アダラ Adare /　ポルックス Pollux /　ベルックス Velux /　デネブ Deneb /　植木鉢カバー パラディスポット Paradis Pot　22-23

植木鉢　ルフトミドル Luft Middle /　トレーネミドル Torene Middle / トレーネロング Torene Long　24-25

ネストスパロウミドル Nest Sparrow middle　/ ネストスパロウロング Nest Sparrow Long

植木鉢　黒板ウエキバチ Kokubanuekibachi / 黒板シリンダーポット KokubanCylinder Pot　26-27

マクラメハンギングセット　パラディスポットハンギングセット Paradis Pot Hanging Set　/ ベルックスハンギングセット Velux Hanging Set　28-29

マクラメハンギングロープ Makurame Hanging Rope / クウィルポットハンギングセット Kwilu Pot Hanging Set

パロットポットハンギングセット Parrot Pot Hanging Set / カワセミラインポットハンギングセット Kawasemi Line Pot Hanging Se

植木鉢カバー　バレルロング Barrel Long　/ バレル Barrel　/　ナナクサポット　Nanakusa　Pot　30-31

ストラトスロング　Stratus Long / ストラトスミドル　Stratus Middle

植木鉢　シェーブプランター 10 号用 Shave Planter　32-33

水鉢・植木鉢カバー　ヤマゲラポット Yamagera Pot　/ シェル Shel

プレート Plate /　木製スタンド ウッドスタンド Wooden Stand /　オリジナルプランター＆ＯＥＭ　34-35

Mejiro Pot middle

new item!

683-11　しろ

683-12　くろがね

683-13　あお

684-11　しろ

684-12　くろがね

684-13　あお

メジロポットミドルＳ（植木鉢・受皿セット）	入数：2
●683-11　しろ ●683-12　くろがね ●683-13　あお	3,800円 +消費税

直径19.5×高さ15cm 重さ：1.85kg (受皿含む)
底穴有　信楽焼　防水加工済

メジロポットミドルＳ（植木鉢）	入数：2
●683-21　しろ ●683-22　くろがね ●683-23　あお	3,200円 +消費税

直径19.5×高さ13.5cm 重さ：1.3kg
底穴有　信楽焼

メジロポットミドルSS（植木鉢・受皿セット）	入数：4
●684-11　しろ ●684-12　くろがね ●684-13　あお	2,800円 +消費税

直径15.5×高さ12cm 重さ：1.1kg (受皿含む)
底穴有　信楽焼　防水加工済

メジロポットミドルSS（植木鉢）	入数：4
●684-21　しろ ●684-22　くろがね ●684-23　あお	2,400円 +消費税

直径15.5×高さ10.5cm 重さ：0.75kg
底穴有　信楽焼

new item!

686-11　しろ

686-13　あお

686-12　くろがね

Mejiro Pot Wide

メジロポットワイド（植木鉢・受皿セット）	入数：2
●686-11　しろ ●686-12　くろがね ●686-13　あお	6,600円 +消費税

直径29.5×高さ15cm 重さ：3.5kg
底穴有　信楽焼　防水加工済

メジロポットワイド（植木鉢）	入数：2
●686-21　しろ ●686-22　くろがね ●686-23　あお	6,000円 +消費税

直径29.5×高さ14cm 重さ：3.0kg
底穴有　信楽焼

685-11　しろ

685-13　あお

685-12　くろがね

Mejiro Pot Bowl

メジロポットボール（植木鉢・受皿セット）	入数：2
●685-11　しろ ●685-12　くろがね ●685-13　あお	3,200円 +消費税

直径20×高さ11.5cm 重さ：1.9kg (受皿含む)
底穴有　信楽焼　防水加工済

メジロポットボール（植木鉢）	入数：2
●685-21　しろ ●685-22　くろがね ●685-23　あお	2,800円 +消費税

直径20×高さ10.5cm 重さ：1.6kg
底穴有　信楽焼

680-11　クリア

680-12　ピンク

680-13　ホワイト

680-14　グレー

680-15　シロ/ブラウン

new item!

680-16　サンド/グレー

680-17　ハケ/シロ

680-18　ハケ/クロ

680-19　ハケ/カラー

680-20　ハケ/POPカラー

MIni Swan

ミニスワン　（植木鉢・受皿セット）　入数：6

- 680-11 クリア
- 680-12 ピンク
- 680-13 ホワイト
- 680-14 グレー
- 680-15 シロ/ブラウン
- 680-16 サンド/グレー
- 680-17 ハケ/シロ
- 680-18 ハケ/クロ
- 680-19 ハケ/カラー
- 680-20 ハケ/POPカラー

1,200円+消費税

直径13×高さ10.5cm (口径10.5cm) 重さ：0.7kg (受皿含む)
底穴有　信楽焼　防水加工済

ミニスワン　アソート20個（植木鉢・受皿セット）　入数：1

680-91　※色はランダムになります　24,000円+消費税

直径13×高さ10.5cm (口径10.5cm) 重さ：0.7kg (受皿含む)
底穴有　信楽焼　防水加工済

682-11　マツカワ/ホワイト

682-12　マツカワ/マンガン

682-13　ボーダー/トルコブルー

682-14　ボーダー/ゴールド

682-15　イトマキ/アイボリー

Kawasemi Line Pot

new item!

681-51　ホワイトクリアー

カワセミライン（植木鉢カバー）　入数：6

- 681-01　ホワイトクリアー
- 681-02　グラファイト

1,300円+消費税

サイズ：直径15×高さ12cm（口径9.0cm）
重さ：0.8kg　底穴なし　防水加工済　3号用の鉢カバー。

カワセミライン（植木鉢）　入数：6

- 681-21　ホワイトクリアー
- 681-22　グラファイト

1,300円+消費税

サイズ：直径15×高さ12cm（口径9.0cm）
重さ：0.8kg　底穴あり

カワセミライン（植木鉢カバー木製スタンド付）　入数：6

- 681-51　ホワイトクリアー
- 681-52　グラファイト

1,900円+消費税

サイズ：直径15×高さ18cm（口径9.0cm）
重さ：0.85kg　底穴なし　防水加工済　3号用の鉢カバー木製スタンド付

カワセミライン（植木鉢・受皿セット）　入数：6

- 681-11　ホワイトクリアー
- 681-12　グラファイト

1,600円+消費税

本体サイズ：直径15×高さ13cm（口径9.0cm）
重さ：1.0kg　底穴あり　防水加工済

681-02　グラファイト

681-11　ホワイトクリアー

Thidori Pot

new item!

チドリポット　（植木鉢・受皿セット）　入数：4

- 682-11　マツカワ/ホワイト
- 682-12　マツカワ/マンガン
- 682-13　ボーダー/トルコブルー
- 682-14　ボーダー/ゴールド
- 682-15　イトマキ/アイボリー
- 682-16　イトマキ/ブルー
- 682-17　メントリ/グレー
- 682-18　メントリ/ブラウン
- 682-19　ケズリ/ホワイト
- 682-20　ケズリ/ゴールド

2,400円+消費税

直径13×高さ12.5cm（口径10cm）重さ：1.05kg（受皿含む）
底穴有　信楽焼　防水加工済

682-16　イトマキ/ブルー

682-17　メントリ/グレー

682-18　メントリ/ブラウン

682-19　ケズリ/ホワイト

682-20　ケズリ/ゴールド

Kwilu Pot

562-21　クリア

562-22　ピンク

562-23　グレー

562-24　シロ/ブラウン

562-25　ブラック/シロ

new color!

562-26　サンド/グレー

562-27　ハケ/シロ

562-28　ハケ/クロ

562-29　ハケ/カラー

562-30　ハケ/POPカラー

クウィルポット（植木鉢・受皿セット）色アソート不可　入数：6

- 562-21　クリア
- 562-22　ピンク
- 562-23　グレー
- 562-24　シロ/ブラウン
- 562-25　ブラック/シロ
- 562-26　サンド/グレー
- 562-27　ハケ/シロ
- 562-28　ハケ/クロ
- 562-29　ハケ/カラー
- 562-30　ハケ/POPカラー

1,100円 +消費税

直径13×高さ12.5cm (口径9cm)重さ：0.75kg (受皿含む)
底穴有　信楽焼　防水加工済

クウィルポット アソート20個（植木鉢・受皿セット）　入数：1

562-90　※色はランダムになります　22,000円+消費税

直径13×高さ12.5cm 重さ：0.75kg (受皿含む)
底穴有　信楽焼　防水加工済

多肉植物や
サボテンにぴったり

554-21　クリア

554-22　ピンク

554-23　ホワイト

554-24
シロ/ブラウン

554-25
ブラック/シロ

new color!

554-26
サンド/グレー

554-27
ハケ/シロ

554-28
ハケ/クロ

554-29
ハケ/カラー

554-30
ハケ/POPカラー

Luriha Pot

ルリハポット　（植木鉢・受皿セット）　入数：6

- 554-21　クリア
- 554-22　ピンク
- 554-23　ホワイト
- 554-24　シロ/ブラウン
- 554-25　ブラック/シロ
- 554-26　サンド/グレー
- 554-27　ハケ/シロ
- 554-28　ハケ/クロ
- 554-29　ハケ/カラー
- 554-30　ハケ/POPカラー

950円+消費税

直径12.5×高さ9.5cm 重さ：0.5kg (受皿含む)
底穴有　信楽焼　防水加工済

ルリハポット アソート20個（植木鉢・受皿セット）　入数：1

554-90　※色はランダムになります　19,000円+消費税

直径12.5×高さ9.5cm 重さ：0.5kg (受皿含む)
底穴有　信楽焼　防水加工済

Pallot Pot

558-21　クリア

558-22 ピンク

558-23　グレー

558-24
シロ/ブラウン

558-25
ブラック/シロ

558-26
サンド/グレー

558-27
ハケ/シロ

558-28
ハケ/クロ

558-29
ハケ/カラー

558-30
ハケ/POPカラー

new color!

パロットポット（植木鉢・受皿セット ）色アソート不可　入数：6

- 558-21　クリア
- 558-22　ピンク
- 558-23　グレー
- 558-24　シロ/ブラウン
- 558-25　ブラック/シロ
- 558-26　サンド/グレー
- 558-27　ハケ/シロ
- 558-28　ハケ/クロ
- 558-29　ハケ/カラー
- 558-30　ハケ/POPカラー

980円
+消費税

直径10×高さ11.5cm 重さ：0.5kg (受皿含む)
底穴有　信楽焼　防水加工済

パロットポットS アソート20個（植木鉢・受皿セット ）　入数：1

558-90　※色はランダムになります　19,600円+消費税

直径10×高さ11.5cm 重さ：0.5kg (受皿含む)
底穴有　信楽焼　防水加工済

Okina Pot

552-21　クリア

552-22　ピンク

552-23　ホワイト

552-24
シロ/ブラウン

552-25
ブラック/シロ

552-26
サンド/グレー

552-27
ハケ/シロ

552-28
ハケ/クロ

552-29
ハケ/カラー

552-30
ハケ/POPカラー

new color!

オキナポット　（植木鉢・受皿セット ）　入数：6

- 552-21　クリア
- 552-22　ピンク
- 552-23　ホワイト
- 552-24　シロ/ブラウン
- 552-25　ブラック/シロ
- 552-26　サンド/グレー
- 552-27　ハケ/シロ
- 552-28　ハケ/クロ
- 552-29　ハケ/カラー
- 552-30　ハケ/POPカラー

980円+消費税

直径13.5×高さ11cm 重さ：0.7kg (受皿含む)
底穴有　信楽焼　防水加工済

オキナポット アソート20個（植木鉢・受皿セット ）　入数：1

552-90　※色はランダムになります　19,600円+消費税

直径13.5×高さ11cm 重さ：0.7kg (受皿含む)
底穴有　信楽焼　防水加工済

Kwilu Pot Plus

new color!

662-40 ライン/ホワイト　662-41 ライン/アメ　662-42 ライン/ターコイズ　662-43 フラワー/ホワイト　662-44 フラワー/アメ　662-45 フラワー/ターコイズ

662-46 スクエアD/ホワイト　662-47 スクエアD/アメ　662-48 スクエアD/ターコイズ

クウィルポット プラス（植木鉢・受皿セット）色アソート不可　入数：6

- 662-40 ライン/ホワイト
- 662-41 ライン/アメ
- 662-42 ライン/ターコイズ
- 662-43 フラワー/ホワイト
- 662-44 フラワー/アメ
- 662-45 フラワー/ターコイズ
- 662-46 スクエアD/ホワイト
- 662-47 スクエアD/アメ
- 662-48 スクエアD/ターコイズ

1,200円 +消費税

直径13×高さ12.5cm（口径9cm）重さ：0.75kg（受皿含む）
底穴有　信楽焼　防水加工済

クウィルポット プラス アソート18個（植木鉢・受皿セット）　入数：1

562-99　※色はランダムになります　21,600円+消費税

直径13×高さ12.5cm 重さ：0.75kg（受皿含む）
底穴有　信楽焼　防水加工済

パロットポット プラス　（植木鉢・受皿セット）色アソート不可　入数：6

- 662-60 ライン/ホワイト
- 662-61 ライン/アメ
- 662-62 ライン/ターコイズ
- 662-63 フラワー/ホワイト
- 662-64 フラワー/アメ
- 662-65 フラワー/ターコイズ
- 662-66 スクエアD/ホワイト
- 662-67 スクエアD/アメ
- 662-68 スクエアD/ターコイズ

1,100円 +消費税

直径10×高さ11.5cm 重さ：0.5kg（受皿含む）
底穴有　信楽焼　防水加工済

パロットポット プラス　アソート18個（植木鉢・受皿セット）　入数：1

558-99　※色はランダムになります　19,800円+消費税

直径10×高さ11.5cm 重さ：0.5kg（受皿含む）
底穴有　信楽焼　防水加工済

Pallot Pot Plus

662-60 ライン/ホワイト　662-61 ライン/アメ　662-62 ライン/ターコイズ

new color!

662-63 フラワー/ホワイト　662-64 フラワー/アメ　662-65 フラワー/ターコイズ

662-66 スクエアD/ホワイト　662-67 スクエアD/アメ　662-68 スクエアD/ターコイズ

new color!

552-71 ライン/ホワイト　552-72 ライン/アメ　552-73 ライン/ターコイズ　552-74 フラワー/ホワイト　552-75 フラワー/アメ　552-76 フラワー/ターコイズ

552-77 スクエアD/ホワイト　552-78 スクエアD/アメ　552-79 スクエアD/ターコイズ

Okina Pot Plus

オキナポット プラス　（植木鉢・受皿セット）色アソート不可　入数：6

- 552-71 ライン/ホワイト
- 552-72 ライン/アメ
- 552-73 ライン/ターコイズ
- 552-74 フラワー/ホワイト
- 552-75 フラワー/アメ
- 552-76 フラワー/ターコイズ
- 552-77 スクエアD/ホワイト
- 552-78 スクエアD/アメ
- 552-79 スクエアD/ターコイズ

1,100円 +消費税

直径13.5×高さ11cm 重さ：0.7kg（受皿含む）
底穴有　信楽焼　防水加工済

オキナポット プラス アソート18個（植木鉢・受皿セット）　入数：1

552-99　※色はランダムになります　19,800円+消費税

直径13.5×高さ11cm 重さ：0.7kg（受皿含む）
底穴有　信楽焼　防水加工済

Kwilu Pot Gosu 懐かしくモダン

new color!

659-30
バード/ホワイト

659-31
バード/アメ

659-32
バード/ターコイズ

659-33
ドット/ホワイト

659-34
ドット/アメ

659-35
ドット/ターコイズ

クウィルポット ゴス（植木鉢・受皿セット）色アソート不可　入数：6

- 659-30 バード/ホワイト
- 659-31 バード/アメ
- 659-32 バード/ターコイズ
- 659-33 ドット/ホワイト
- 659-34 ドット/アメ
- 659-35 ドット/ターコイズ
- 659-36 リーフ /ホワイト
- 659-37 リーフ /アメ
- 659-38 リーフ /ターコイズ

1,200円 +消費税

直径13×高さ12.5cm 重さ：0.75kg (受皿含む)
底穴有　信楽焼　防水加工済

659-36
リーフ/ホワイト

659-37
リーフ/アメ

659-38
リーフ/ターコイズ

クウィルポット ゴス アソート18個（植木鉢・受皿セット）　入数：1

659-90　※色はランダムになります　21,600円+消費税

直径13×高さ12.5cm 重さ：0.75kg (受皿含む)
底穴有　信楽焼　防水加工済

Pallot Pot Gosu

new color!

658-30
バード/ホワイト

658-31
バード/アメ

658-32
バード/ターコイズ

658-33
ドット/ホワイト

658-34
ドット/アメ

658 -35
ドット/ターコイズ

658-36
リーフ/ホワイト

658-37
リーフ/アメ

658-38
リーフ/ターコイズ

パロットポット ゴス　（植木鉢・受皿セット）色アソート不可　入数：6

- 658-30 バード/ホワイト
- 658-31 バード/アメ
- 658-32 バード/ターコイズ
- 658-33 ドット/ホワイト
- 658-34 ドット/アメ
- 658-35 ドット/ターコイズ
- 658-36 リーフ /ホワイト
- 658-37 リーフ /アメ
- 658-38 リーフ /ターコイズ

1,100円 +消費税

直径10×高さ11.5cm 重さ：0.5kg (受皿含む)
底穴有　信楽焼　防水加工済

パロットポット ゴス アソート18個（植木鉢・受皿セット）　入数：1

658-90　※色はランダムになります　19,800円+消費税

直径10×高さ11.5cm 重さ：0.5kg (受皿含む)
底穴有　信楽焼　防水加工済

660-30
バード/ホワイト

660-31
バード/アメ

660-32
バード/ターコイズ

660-33
ドット/ホワイ

660-34
ドット/アメ

660-35
ドット/ターコイズ

660-36
リーフ/ホワイト

660-37
リーフ/アメ

660 -38
リーフ/ターコイズ

オキナポット ゴス　（植木鉢・受皿セット）色アソート不可　入数：6

- 660-30 バード/ホワイト
- 660-31 バード/アメ
- 660-32 バード/ターコイズ
- 660-33 ドット/ホワイト
- 660-34 ドット/アメ
- 660-35 ドット/ターコイズ
- 660-36 リーフ /ホワイト
- 660-37 リーフ /アメ
- 660-38 リーフ /ターコイズ

1,100円 +消費税

直径13.5×高さ11cm 重さ：0.7kg (受皿含む)
底穴有　信楽焼　防水加工済

オキナポット ゴス アソート18個（植木鉢・受皿セット）　入数：1

660-90　※色はランダムになります　19,800円+消費税

直径13.5×高さ11cm 重さ：0.7kg (受皿含む)
底穴有　信楽焼　防水加工済

Okina Pot Gosu

new color!

シンプルな形に地層のテクスチャーが映える

土の特徴を生かし　職人が一つ一つ丁寧に作っています
同じ模様がない　世界に一つの植木鉢

Hirohashi Pot

new item!

673-11KO　コゲ

673-11BR　ブラウン

674-11BR　ブラウン

674-11KO　コゲ

675-11BR　ブラウン

675-11KO　コゲ

ヒロハシポット　ボールL　（植木鉢・受皿セット）　入数：2

673-11BR　ブラウン
673-11KO　コゲ　　5,500円+税

本体サイズ：直径18×高さ16.5cm　重さ：1.8kg（受皿含む）底穴有
信楽焼　防水加工済

ヒロハシポット　ボールM　（植木鉢・受皿セット）　入数：2

674-11BR　ブラウン
674-11KO　コゲ　　4,300円+税

本体サイズ：直径13.5×高さ12.5cm　重さ：1.0kg（受皿含む）底穴有
信楽焼　防水加工済

ヒロハシポット　ボールS　（植木鉢・受皿セット）　入数：2

675-11BR　ブラウン
675-11KO　コゲ　　3,300円+税

本体サイズ：直径11×高さ10cm　重さ：0.7kg（受皿含む）底穴有
信楽焼　防水加工済

661-71

new item!

フェザントポットボウル　（植木鉢・受皿セット）　入数：1

661-71　コゲ　　3,800円+税

本体サイズ：直径20×高さ10.5cm　重さ：2.0kg（受皿含む）底穴有
信楽焼　防水加工済

665-61

フェザントポットJ　（植木鉢・受皿セット）　入数：2

665-61　コゲ　　2,800円+税

本体サイズ：直径13×高さ11cm　重さ：2.0kg（受皿含む）底穴有
信楽焼　防水加工済

Pheasant Pot

new item!

665-41

661-11

フェザントポットロングS　（植木鉢・受皿セット）　入数：1

661-11　コゲ　3,800円+税

本体サイズ：直径12×高さ15cm　重さ：3.0kg（受皿含む）底穴有
信楽焼　防水加工済

フェザントポットロングφ295　（植木鉢・受皿セット）入数：1

665-41　コゲ　8,200円+税

本体サイズ：直径29.5×高さ31cm　重さ：5.0kg（受皿含む）底穴有
信楽焼　防水加工済

665-31

665-11

フェザントポットミドルφ195　（植木鉢・受皿セット）入数：2

665-11　コゲ　3,800円+税

本体サイズ：直径19.5×高さ14cm　重さ：3.0kg（受皿含む）底穴有
信楽焼　防水加工済

フェザントポットミドルφ300　（植木鉢・受皿セット）入数：1

665-31　コゲ　6,800円+税

本体サイズ：直径30×高さ22cm　重さ：6.0kg（受皿含む）底穴有
信楽焼　防水加工済

665-51

フェザントポットシェル　（植木鉢・受皿セット）　入数：1

665-51　コゲ　7,800円+税

本体サイズ：直径30×高さ21cm　重さ：7.0kg（受皿含む）底穴有
信楽焼　防水加工済

Oulu Pot

new color!!

569-31　しろ

569-32　くろがね

569-34　うずら

オウルポットミドルＳ（植木鉢・受皿セット）　入数：6

- 569-31　しろ
- ●569-32　くろがね
- 569-34　うずら

2,800円 +消費税

直径15.5×高さ11.5cm 重さ：0.9kg (受皿含む)
底穴有　信楽焼　防水加工済

568-31　しろ

568-32　くろがね

568-34　うずら

オウルポットミドルＳＳ（植木鉢・受皿セット）　入数：6

- 568-31　しろ
- ●568-32　くろがね
- 568-34　うずら

2,000円 +消費税

直径13×高さ12.5cm 重さ：0.6kg (受皿含む)
底穴有　信楽焼　防水加工済

573-31　しろ

573-32　くろがね

573-34　うずら

オウルポットロングＳ　（植木鉢・受皿セット）　入数：6

- 573-31　しろ
- ●573-32　くろがね
- 573-34　うずら

2,400円 +消費税

直径14×高さ14cm 重さ：1.2kg (受皿含む)
底穴有　信楽焼　防水加工済

572-31　しろ

572-32　くろがね

572-34　うずら

オウルポットピース　（植木鉢・受皿セット）　入数：6

- 572-31　しろ
- ●572-32　くろがね
- 572-34　うずら

2,200円 +消費税

直径14×高さ14cm 重さ：1.3kg (受皿含む)
底穴有　信楽焼　防水加工済

570-31　しろ

570-32　くろがね

570-34　うずら

オウルポットボウルＳ（植木鉢・受皿セット）　入数：2

- 570-31　しろ
- ●570-32　くろがね
- 570-34　うずら

2,900円 +消費税

直径20×高さ12cm 重さ：1.7kg (受皿含む)
底穴有　信楽焼　防水加工済

オウルポットボウルＳ（植木鉢カバー）　入数：2

- 570-01　しろ
- ●570-02　くろがね
- 570-04　うずら

2,800円 +消費税

直径20×高さ10.5cm 重さ：1.4kg
底穴無　信楽焼　防水加工済

14-15

new color!

564-11 クリア

564-12 ブルー

564-15 グレー

564-16
シロ/ブラウン

564-18
ブラック/シロ

564-21
ハケ/シロ

564-22
ハケ/クロ

564-23
ハケ/カラー

564-24
ハケ/POPカラー

564-25
サンド/グレー

Cylinder Pot S

シリンダポットS（植木鉢・受皿セット）色アソート不可　入数：6

- 564-11　クリア
- 564-12　ブルー
- 564-15　グレー
- 564-16　シロ/ブラウン
- 564-18　ブラック/シロ
- 564-21　ハケ/シロ
- 564-22　ハケ/クロ
- 564-23　ハケ/カラー
- 564-24　ハケ/POPカラー
- 564-25　サンド/グレー

1,100円
+消費税

直径9.5×高さ16cm 重さ：0.8kg (受皿含む)
底穴有　信楽焼　防水加工済

シリンダポットS アソート20個（植木鉢・受皿セット）　入数：1

564-90　※色はランダムになります　22,000円+消費税

直径9.5×高さ16cm 重さ：0.8kg (受皿含む)
底穴有　信楽焼　防水加工済

Cylinder Pot L

シリンダポットL（植木鉢・受皿セット ）　入数：1

- 563-11　クリア
- 563-12　ブルー
- 563-13　グリーン
- 563-15　グレー
- 563-61　マットホワイト
- 563-62　マットブラック

6,000円
+消費税

直径19.5×高さ40cm 重さ：5kg (受皿含む)
底穴有　信楽焼　防水加工済

563-11 クリア

563-12 ブルー

563-13 グリーン

563-15 グレー

563-61 マットホワイト

563-62 マットブラック

Sogi

職人の手づくり植木鉢
マットなカラー

ソギ（3号用 植木鉢カバー） 入数：6

- H526-01 マットホワイト
- H526-02 マットブラック
- H526-03 マットイエロー

900円+消費税

本体サイズ：直径10.5×高さ9cm
重さ：0.4kg 底穴なし 信楽焼 防水加工済

ソギ（植木鉢カバー木製スタンド付） 入数：6

- H526-51 マットホワイト
- H526-52 マットブラック
- H526-53 マットイエロー

1,300円+消費税

本体サイズ：直径10.5×高さ13cm
重さ：0.4kg 底穴なし 信楽焼 防水加工済

ソギ（植木鉢） 入数：6

- H526-21 マットホワイト
- H526-22 マットブラック
- H526-23 マットイエロー

900円+消費税

本体サイズ：直径10.5×高さ9cm
重さ：0.4kg 底穴あり 信楽焼

ソギ（植木鉢・受皿セット） 入数：6

- H526-11 マットホワイト
- H526-12 マットブラック
- H526-13 マットイエロー

1,200円+消費税

本体サイズ：直径10.5×高さ10cm
重さ：0.6kg 底穴あり 信楽焼 防水加工済

H526-53 マットイエロー

Sinogi Pot

シノギポット （植木鉢・受皿セット） 入数：6

- 559-01 クリア
- 559-02 オリーブ
- 559-03 スターダスト

1,100円+消費税

直径10.5×高さ9.5cm 重さ：0.6kg (受皿含む)
底穴あり 信楽焼 防水加工済

H526-13 マットイエロー

H526-21 マットホワイト

H526-22 マットブラック

559-02 オリーブ

559-01 クリア

559-03 スターダスト

Thierry インテリアに馴染む受皿付き植木鉢

ティエリー丸型（植木鉢・受皿セット） 入数：8

- H101-01 スターダスト
- H101-03 アンティークホワイト
- H101-05 グレー
- H101-06 ワインレッド

1,400円+消費税

サイズ：直径14×高さ14cm（受皿含む）
重さ:0.95kg 底穴あり 信楽焼 防水加工済

H101-01 スターダスト

H101-03 アンティークホワイト

H101-05 グレー

H101-06 ワインレッド

Apricot

アプリコット（3号用 植木鉢カバー） 入数：6

- H524-01　マットホワイト
- H524-02　レイヤーブラック
- H524-03　レイヤーイエロー

1,600円+消費税

本体サイズ：直径15×奥行13×高さ11cm
重さ：0.7kg　底穴なし　信楽焼　防水加工済

アプリコット（植木鉢） 入数：6

- H524-21　マットホワイト
- H524-22　レイヤーブラック
- H524-23　レイヤーイエロー

1,600円+消費税

本体サイズ：直径15×奥行13×高さ11cm
重さ：0.7kg　底穴あり　信楽焼

アプリコット（植木鉢・受皿セット） 入数：6

- H524-11　マットホワイト
- H524-12　レイヤーブラック
- H524-13　レイヤーイエロー

1,950円+消費税

本体サイズ：直径15×奥行13×高さ12cm
重さ：0.9kg　底穴あり　信楽焼　防水加工済

コロコロかわいい 杏のような植木鉢

H524-11　マットホワイト

H524-23　レイヤーイエロー

H524-12　レイヤーブラック

伝統のトビカンナの模様

H531-11　ホワイト

H531-12　ライトブラウン

H531-13　グリーン

マットブラックの受皿がひきしまった印象に

Thimble J

シンブルJ（植木鉢・受皿セット） 入数：6

- H531-11　ホワイト
- H531-12　ライトブラウン
- H531-13　グリーン

1,900円+消費税

本体サイズ：直径13×高さ11cm
重さ：1.0kg　底穴あり　信楽焼　防水加工済

今日はどの角度で見せようかな

H523-13　レイヤーイエロー

H523-11　マットホワイト

H523-22　レイヤーブラック

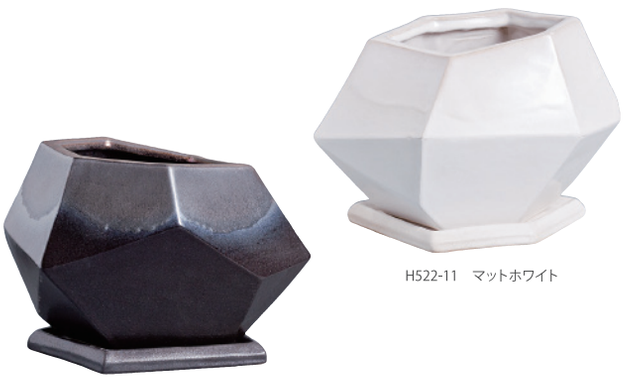

H522-11　マットホワイト

H522-12　レイヤーブラック

Polygon

ポリゴンS（3号用 植木鉢カバー） 入数：6

- H523-01　マットホワイト
- ● H523-02　レイヤーブラック
- ● H523-03　レイヤーイエロー

1,700円+消費税

本体サイズ：直径17.5×奥行14.5×高さ11cm
重さ：0.7kg　底穴なし　信楽焼　防水加工済

ポリゴンS（植木鉢） 入数：6

- H523-21　マットホワイト
- ● H523-22　レイヤーブラック
- ● H523-23　レイヤーイエロー

1,700円+消費税

本体サイズ：直径17.5×奥行14.5×高さ11cm
重さ：0.7kg　底穴あり　信楽焼

ポリゴンS（植木鉢・受皿セット） 入数：6

- H523-11　マットホワイト
- ● H523-12　レイヤーブラック
- ● H523-13　レイヤーイエロー

2,000円+消費税

本体サイズ：直径17.5×奥行14.5×高さ12cm
重さ：0.9kg　底穴あり　信楽焼　防水加工済

ポリゴンL（植木鉢カバー） 入数：2

- H522-01　マットホワイト
- ● H522-02　レイヤーブラック

4,100円+消費税

本体サイズ：直径23.5×奥行18×高さ16cm
重さ：1.4kg　底穴なし　信楽焼
防水加工済

ポリゴンL（植木鉢） 入数：2

- H522-21　マットホワイト
- ● H522-22　レイヤーブラック

4,100円+消費税

本体サイズ：直径23.5×奥行18×高さ16cm
重さ：1.4kg　底穴あり　信楽焼

ポリゴンL（植木鉢・受皿セット） 入数：2

- H522-11　マットホワイト
- ● H522-12　レイヤーブラック

4,700円+消費税

本体サイズ：直径23.5×奥行18×高さ17.5cm
重さ：1.6kg　底穴あり　信楽焼　防水加工済

343-08　きんちゃ

343-01　びーどろ

343-31　びーどろ

稜

稜（りょう）　入数：4（色組み合せ可）

- ○ 343-01　びーどろ
- ● 343-08　きんちゃ

1,600円+消費税

サイズ：幅16×奥行15.5×高さ2cm 重さ:0.6kg 底穴なし
信楽焼　防水加工済

稜（りょう）木製台付　入数：4（色組み合せ可）

- ○ 343-31　びーどろ
- ● 343-38　きんちゃ

2,000円+消費税

サイズ：幅16×奥行15.5×高さ6cm 重さ:0.7kg 底穴なし
信楽焼　防水加工済

344-01　びーどろ

344-08　きんちゃ

344-38　きんちゃ

水笹

水笹（みずささ）　入数：4（色組み合せ可）

- ○ 344-01　びーどろ
- ● 344-08　きんちゃ

1,600円+消費税

サイズ：幅21.5×奥行9.5×高さ2.5cm 重さ:0.4kg 底穴なし
信楽焼　防水加工済

水笹（みずささ）木製台付　入数：4（色組み合せ可）

- ○ 344-31　びーどろ
- ● 344-38　きんちゃ

2,000円+消費税

サイズ：幅21.5×奥行9.5×高さ6.5cm 重さ:0.5kg 底穴なし
信楽焼　防水加工済

掬

掬（すくい）　入数：4（色組み合せ可）

- ○ 345-01　びーどろ
- ● 345-08　きんちゃ

1,600円+消費税

サイズ：幅20×奥行12×高さ2.5cm 重さ:0.6kg 底穴なし
信楽焼　防水加工済

掬（すくい）木製台付　入数：4（色組み合せ可）

- ○ 345-31　びーどろ
- ● 345-38　きんちゃ

2,000円+消費税

サイズ：幅20×奥行12×高さ6.5cm 重さ:0.7kg 底穴なし
信楽焼　防水加工済

345-08　きんちゃ

345-01　びーどろ

345-31　びーどろ

きんとうん・いち

346-01　びーどろ

346-08　きんちゃ

きんとうん・いち　入数：4（色組み合せ可）

○346-01　びーどろ
●346-08　きんちゃ

1,600円+消費税

サイズ：幅20.5×奥行11×高さ4cm 重さ：0.5kg 底穴なし
信楽焼　防水加工済

きんとうん・いち　木製台付　入数：4（色組み合せ可）

○346-31　びーどろ
●346-38　きんちゃ

2,000円+消費税

サイズ：幅20.5×奥行11×高さ7cm 重さ：0.6kg 底穴なし
信楽焼　防水加工済

きんとうん・に

347-01　びーどろ

347-08　きんちゃ

きんとうん・に　入数：4（色組み合せ可）

○347-01　びーどろ
●347-08　きんちゃ

1,600円+消費税

サイズ：幅20×奥行12×高さ4cm 重さ：0.5kg 底穴なし
信楽焼　防水加工済

きんとうん・に　木製台付　入数：4（色組み合せ可）

○347-31　びーどろ
●347-38　きんちゃ

2,000円+消費税

サイズ：幅20×奥行12×高さ7cm 重さ：0.6kg 底穴なし
信楽焼　防水加工済

347-38　きんちゃ

香凛

348-01　しろねり

348-02　きんちゃ

香凛（こうりん）　入数：2（色組み合せ可）

○348-01　しろねり
●348-02　きんちゃ

2,800円+消費税

サイズ：幅15×奥行12.5×高さ10.5cm 重さ：0.7kg 底穴なし
信楽焼　防水加工済

Handmade Planter

689-11
かたち01/ホワイト

689-12
かたち01/ブルー

689-13
かたち02/ブラウン

689-14
かたち02/ブルードット

689-15
かたち03/ブラウン

689-16
かたち03/ブルー

new item!

689-17
かたち04/ホワイト

689-18
かたち04/ブラウン

689-19
かたち05/ブルードット

689-20
かたち05/ホワイト

Paraket Pot

パラキート ポット（植木鉢・受皿セット ）　入数：6

689-11	かたち01/ホワイト	Φ12×H11cm	2,000円+消費税
689-12	かたち01/ブルー	Φ12×H11cm	
689-13	かたち02/ブラウン	Φ13×H11cm	
689-14	かたち02/ブルードット	Φ13×H11cm	
689-15	かたち03/ブラウン	Φ11×H14cm	
689-16	かたち03/ブルー	Φ11×H14cm	
689-17	かたち04/ホワイト	Φ13×H11cm	
689-18	かたち04/ブラウン	Φ13×H11cm	
689-19	かたち05/ブルードット	Φ17×H9cm	
689-20	かたち05/ホワイト	Φ17×H9cm2000	

重さ：0.7kg (受皿含む) 底穴有　信楽焼　防水加工済
※手作りのため多少のサイズ・形の違いがあります。
色・模様など1点づつ異なります。

パラキート ポット アソート　10個（植木鉢・受皿セット ）　入数：1

689-98　※色はランダムになります　20,000円+消費税

重さ：0.7kg (受皿含む) 底穴有　信楽焼　防水加工済
※手作りのため多少のサイズ・形の違いがあります。
色・模様など1点づつ異なります。

Toubako

サイズ違いで並べたり
ひとつだけでも映える水生植物の鉢

組み合せ自在で演出しやすく室内でも庭でも楽しめる鉢です
穴開け加工（無料）で、植木鉢としてもお使いいただけます

242-02　すみいろ

242-03　くろがね

陶箱（w48×d16×h19.5）　入数：1

●242-02　すみいろ　13,000円+消費税
●242-03　くろがね

サイズ：幅48×奥行16×高さ19.5cm
重さ:7.3kg　底穴なし　信楽焼　防水加工済

穴開け加工可。ご注文の際にお申し付けください。

すみいろ　くろがね

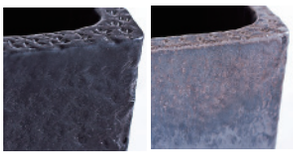

243-02　すみいろ

243-03　くろがね

陶箱（w48×d16×h9.5）　入数：1

●243-02　すみいろ　10,000円+消費税
●243-03　くろがね

サイズ：幅48×奥行16×高さ9.5cm
重さ:3.5kg　底穴なし　信楽焼　防水加工済

穴開け加工可。ご注文の際にお申し付けください。

244-02　すみいろ

244-03　くろがね

陶箱（w17×d17×h19）　入数：1

●244-02　すみいろ　6,500円+消費税
●244-03　くろがね

サイズ：幅17×奥行17×高さ19cm
重さ:3.1kg　底穴なし　信楽焼　防水加工済

穴開け加工可。ご注文の際にお申し付けください。

240-01　あじさい

240-02　すみいろ

陶箱（w22×d22×h14.5）　入数：1

●240-01　あじさい　6,500円+消費税
●240-02　すみいろ

サイズ：幅22×奥行22×高さ14.5cm
重さ:3.8kg　底穴なし　信楽焼　防水加工済

穴開け加工可。ご注文の際にお申し付けください。

花材と空間を引きたてる色と質感

548-21　チタンホワイト

548-23　ターコイズ

548-12　グラファイト

Adara M

アダラM（植木鉢）　入数：1

- 548-21　チタンホワイト
- 548-22　グラファイト
- 548-23　ターコイズ

4,800円+消費税

本体サイズ：直径25.5×高さ22cm
重さ：3.8kg　底穴あり　信楽焼

アダラM（植木鉢・受皿セット）　入数：1

- 548-11　チタンホワイト
- 548-12　グラファイト
- 548-13　ターコイズ

5,300円+消費税

本体サイズ：直径25.5×高さ23cm
重さ：4.2kg　底穴あり　信楽焼　防水加工済

547-13　ターコイズ

547-11　チタンホワイト

547-12　グラファイト

Adara S

アダラS（植木鉢）　入数：6

- 547-21　チタンホワイト
- 547-22　グラファイト
- 547-23　ターコイズ

1,200円+消費税

本体サイズ：直径13.5×高さ11.5cm
重さ：0.7kg　底穴あり　信楽焼

アダラS（植木鉢・受皿セット）　入数：6

- 547-11　チタンホワイト
- 547-12　グラファイト
- 547-13　ターコイズ

1,550円+消費税

本体サイズ：直径13.5×高さ12.5cm
重さ：0.9kg　底穴あり　信楽焼　防水加工済

537-12　グラファイト

537-21　チタンホワイト

537-23　ターコイズ

Pollux

ポルックスM（植木鉢）　入数：4

- 537-21　チタンホワイト
- 537-22　グラファイト
- 537-23　ターコイズ

2,000円+消費税

本体サイズ：直径19.5×高さ18cm
重さ：1.85kg　底穴あり　信楽焼

ポルックスM（植木鉢・受皿セット）　入数：4

- 537-11　チタンホワイト
- 537-12　グラファイト
- 537-13　ターコイズ

2,600円+消費税

本体サイズ：直径19.5×高さ19cm
重さ：2.0kg　底穴あり　信楽焼　防水加工済

667-11　マットホワイト

667-11　マットブラック

Pollux Sparrow

ポルックス スパロウ（植木鉢・受皿セット）　入数：4

- 667-11　マットホワイト
- 667-12　マットブラック

3,000円+消費税

本体サイズ：直径19.5×高さ19cm
重さ：2.0kg　底穴あり　信楽焼　防水加工済

541-12 グラファイト

541-21 チタンホワイト

541-23 ターコイズ

Velux

ベルックス（植木鉢） 入数：4

- 541-21 チタンホワイト
- 541-22 グラファイト
- 541-23 ターコイズ

2,000円+消費税

本体サイズ：直径23×高さ15.5cm
重さ：1.85kg 底穴あり 信楽焼

ベルックス（植木鉢・受皿セット） 入数：4

- 541-11 チタンホワイト
- 541-12 グラファイト
- 541-13 ターコイズ

2,600円+消費税

本体サイズ：直径23×高さ16.5cm
重さ：2.0kg 底穴あり 信楽焼 防水加工済

668-11 マットホワイト

668-12 マットブラック

Velux Sparrow

ベルックス スパロウ（植木鉢・受皿セット入数：4

- 668-11 マットホワイト
- 668-12 マットブラック

2,900円+消費税

本体サイズ：直径23×高さ16.5cm
重さ：2.0kg 底穴あり 信楽焼 防水加工済

釉薬の美しさが際立つかたち

549-11 チタンホワイト

549-12 グラファイト

549-13 ターコイズ

Deneb

デネブ（植木鉢） 入数：6

- 549-21 チタンホワイト
- 549-22 グラファイト
- 549-23 ターコイズ

1,200円+消費税

本体サイズ：直径12.5×高さ11.5cm
重さ：0.9kg 底穴あり 信楽焼

デネブ（植木鉢・受皿セット） 入数：6

- 549-11 チタンホワイト
- 549-12 グラファイト
- 549-13 ターコイズ

1,550円+消費税

本体サイズ：直径12.5×高さ12.5cm
重さ：1.1kg 底穴あり 信楽焼 防水加工済

557-02 スターダスト

557-01 クリア

557-03 ターコイズ

Paradis Pot

パラディスポット（植木鉢カバー・木製台付） 入数：4

- 557-01 クリア
- 557-02 スターダスト
- 557-03 ターコイズ

2,500円+消費税

本体サイズ：直径18×高さ14cm
重さ：1.2kg(木製台含む) 底穴なし 信楽焼 防水加工済

Luft Middle Φ155

551-21　チタンホワイト

551-12　グラファイト

551-23　ターコイズ

ルフト ミドルΦ155（植木鉢）　入数：6

- 551-21　チタンホワイト
- 551-22　グラファイト
- 551-23　ターコイズ

1,100円+消費税

本体サイズ：直径15.5×高さ10.5cm
重さ：1.0kg　底穴あり　信楽焼

ルフト ミドルΦ155（植木鉢・受皿セット）　入数：6

- 551-11　チタンホワイト
- 551-12　グラファイト
- 551-13　ターコイズ

1,500円+消費税

本体サイズ：直径15.5×高さ11.5cm
重さ：1.2kg　底穴あり　信楽焼　防水加工済

Luft Middle Φ240

550-22　グラファイト

550-11　チタンホワイト

550-13　ターコイズ

ルフト ミドルΦ240（植木鉢）　入数：4

- 550-21　チタンホワイト
- 550-22　グラファイト
- 550-23　ターコイズ
- 550-24　クリア
- 550-25　イエロー
- 550-26　グレー

1,900円+消費税

本体サイズ：直径24×高さ16.5cm
重さ：2.6kg　底穴あり　信楽焼

550-14　クリア

550-15　イエロー

550-16　グレー

ルフト ミドルΦ240（植木鉢・受皿セット）　入数：4

- 550-11　チタンホワイト
- 550-12　グラファイト
- 550-13　ターコイズ
- 550-14　クリア
- 550-15　イエロー
- 550-16　グレー

2,800円+消費税

本体サイズ：直径24×高さ17.5cm
重さ：3kg　底穴あり　信楽焼　防水加工済

Torene Middle

トレーネ ミドル（植木鉢） 入数：1

- 533-21 チタンホワイト
- 533-22 グラファイト
- 533-23 ターコイズ
- 533-24 クリア
- 533-25 イエロー
- 533-26 グレー

4,000円+消費税

本体サイズ：直径24×高さ18.5cm
重さ：2.5kg 底穴あり 信楽焼

533-11 チタンホワイト

533-22 グラファイト

533-13 ターコイズ

トレーネ ミドル（植木鉢・受皿セット） 入数：1

- 533-11 チタンホワイト
- 533-12 グラファイト
- 533-13 ターコイズ
- 533-14 クリア
- 533-15 イエロー
- 533-16 グレー

4,600円+消費税

本体サイズ：直径24×高さ20cm
重さ：3.0kg 底穴あり 信楽焼 防水加工済

533-14 クリア

533-15 イエロー

533-16 グレー

Torene Long

トレーネ ロング（植木鉢） 入数：1

- 535-21 チタンホワイト
- 535-22 グラファイト
- 535-23 ターコイズ

6,600円+消費税

本体サイズ：直径25×高さ29cm
重さ：4kg 底穴あり 信楽焼

トレーネ ロング（植木鉢・受皿セット） 入数：1

- 535-11 チタンホワイト
- 535-12 グラファイト
- 535-13 ターコイズ

7,200円+消費税

本体サイズ：直径25×高さ30.5cm
重さ：5kg 底穴あり 信楽焼 防水加工済

535-21 チタンホワイト

535-12 グラファイト

535-23 ターコイズ

Nest Sparrow Middle

ネストスパロウポットミドル（植木鉢・受皿セット）入数：2

- ◎402-61 マットホワイト
- ◉402-62 マットブラック

4,600円＋税

本体サイズ：直径24×高さ20cm 重さ：3.0kg（受皿含む）底穴有
信楽焼

402-61 マットホワイト

402-62 マットブラック

Nest Sparrow Long

ネストスパロウポットロング（植木鉢・受皿セット）入数：2

- ◎ 404-61 マットホワイト
- ◉ 404-62 マットブラック

7,800円＋税

本体サイズ：直径25×高さ30.5cm 重さ：5.0kg（受皿含む）底穴有
信楽焼

404-61 マットホワイト

404-61 マットブラック

Chalk Art Pot

**チョークやペンでメッセージを
書くことができます！
プレゼントや看板に最適。**

黒板ウエキバチ

565-11　グレー

565-12　ブラウン

565-13　グリーン

565-14　ブラック

黒板ウエキバチ M（植木鉢・受皿セット　）　入数：1

- ●565-11　グレー
- ●565-12　ブラウン
- ●565-13　グリーン
- ●565-14　ブラック

5,200円+消費税

直径29.5×高さ31cm 重さ：2.5kg (受皿含む)
底穴有　信楽焼　防水加工済　インテリア用

566-11　グレー

566-12　ブラウン

566-13　グリーン

566-14　ブラック

黒板ウエキバチ S（植木鉢・受皿セット　）　入数：6

- ●566-11　グレー
- ●566-12　ブラウン
- ●566-13　グリーン
- ●566-14　ブラック

1,300円+消費税

直径14×高さ15cm 重さ：1kg (受皿含む)
底穴有　信楽焼　防水加工済　インテリア用

567-11　グレー

567-12　ブラウン

567-13　グリーン

567-14　ブラック

黒板ウエキバチ SS（植木鉢・受皿セット　）入数：6

- ●567-11　グレー
- ●567-12　ブラウン
- ●567-13　グリーン
- ●567-14　ブラック

1,000円+消費税

直径10×高さ11.5cm 重さ：0.5kg (受皿含む)
底穴有　信楽焼　防水加工済　インテリア用

564-51　グレー

564-52　ブラウン

564-53　グリーン

564-54　ブラック

黒板シリンダーポット

黒板シリンダポット S （植木鉢・受皿セット　）　入数：6

- 564-51　グレー
- 564-52　ブラウン
- 564-53　グリーン
- 564-54　ブラック

1,100円 +消費税

直径9.5×高さ16cm 重さ：0.8kg (受皿含む)
底穴有　信楽焼　防水加工済　インテリア用

黒板シリンダポット L （植木鉢・受皿セット　）　入数：1

- 563-51　グレー
- 563-52　ブラウン
- 563-53　グリーン
- 563-54　ブラック

6,000円 +消費税

直径19.5×高さ40cm 重さ：5kg (受皿含む)
底穴有　信楽焼　防水加工済　インテリア用

563-51　グレー

563-52　ブラウン

563-53　グリーン

563-54　ブラック

Paradis Pot hanging set

557-81　クリア　　557-82　スターダスト　　557-83　ターコイズ

パラディスポットマクラメハンギングセット　入数：1

- 557-81　クリア
- 557-82　スターダスト
- 557-83　ターコイズ

4,200円+消費税

本体サイズ：直径18×高さ14cm
重さ：1.2kg(鉢のみ)　底穴なし　信楽焼　防水加工済

541-81　チタンホワイト　　541-82　スターダスト　　541-83　ターコイズ

Velux hanging set

ベルックス マクラメハンギングセット　入数：1

- 541-81　チタンホワイト
- 541-82　スターダスト
- 541-83　ターコイズ

4,500円+消費税

本体サイズ：直径23×高さ15.5cm 重さ：1.8kg(鉢のみ)
底穴なし　信楽焼　防水加工済
マクラメハンギングロープ L　813-26付

マクラメハンギング
ロープ L L
813-25

マクラメハンギング
ロープ L
813-26

マクラメハンギング
ロープ S
813-29

マクラメハンギングロープ

マクラメハンギングロープ L L　入数：1

813-25　ナチュラル　3,400 円+消費税

本体サイズ：長さ 約155cm　Φ24ｃm位までの植木鉢カバーにおススメ
麻縄、天然素材のため屋内用

マクラメハンギングロープ L　入数：1

813-26　ナチュラル　2,400 円+消費税

本体サイズ：長さ 約105cm　Φ20ｃm位までの植木鉢カバーにおススメ
バインダー紐、木製リング 天然素材のため屋内用

マクラメハンギングロープ S　入数：1

813-29　ナチュラル　1,400 円+消費税

本体サイズ：長さ 約 95cm　Φ13ｃm位までの植木鉢カバーにおススメ
バインダー紐、木製リング 天然素材のため屋内用

Kwilu Pot
hanging set

562-61　クリア

562-67　ピンク

562-70　グレー

562-80
ハケ/シロ

562-81
ハケ/クロ

562-82
ハケ/カラー

クウィルポット マクラメハンギングセット　入数：4

- 562-61　クリア
- 562-67　ピンク
- 562-70　グレー
- 562-80　ハケ／シロ
- 562-81　ハケ／クロ
- 562-82　ハケ／カラー

2,500+消費税

直径13×高さ12.5cm 重さ：0.75kg
底穴なし　信楽焼 防水加工済　マクラメハンギングロープ S 813-29付

Pallot Pot
hanging set

558-51　クリア

558-54　ピンク

558-56　グレー

558-80
ハケ/シロ

558-81
ハケ/クロ

558-82
ハケ/カラー

パロットポット マクラメハンギングセット　入数：4

- 558-51　クリア
- 558-54　ピンク
- 558-56　グレー
- 558-80　ハケ／シロ
- 558-81　ハケ／クロ
- 558-82　ハケ／カラー

2,400+消費税

直径10×高さ10.5cm 重さ：0.4kg(鉢のみ)
底穴なし　信楽焼 防水加工済　マクラメハンギングロープ S 813-29付

Kawasemi Line
hanging set

681-82　グラファイト

681-81　ホワイトクリアー

カワセミライン マクラメハンギングセット　入数：1

- 681-81　ホワイトクリアー
- 681-82　グラファイト

2,700円+消費税

本体サイズ：直径15×高さ12cm　防水加工済
重さ：0.7kg 底穴なし　信楽焼　3号用の鉢カバー
マクラメハンギングロープ S 813-29付

素材感のある
マットな仕上がりの
植木鉢カバー

Barrel Long

バレルロング10号用 （植木鉢カバー） 入数：1

555-01 ホワイト
555-02 ブラウンゴールド
28,000円+消費税

サイズ：直径48×高さ51cm（内側：直径33×高さ48cm）
重さ：15kg 底穴なし 信楽焼 防水加工済
10号用の鉢カバーとしてお使い頂けます。

バレルロング8号用（植木鉢カバー） 入数：1

556-01 ホワイト
556-02 ブラウンゴールド
14,800円+消費税

サイズ：直径38×高さ41cm（内側：直径26×高さ39cm）
重さ：10kg 底穴なし 信楽焼 防水加工済
8号用の鉢カバーとしてお使い頂けます。

555-01 ホワイト

556-02 ブラウンゴールド

Barrel

バレル8号用（植木鉢カバー） 入数：1

333-01 ホワイト
333-03 ブラウンゴールド
11,000円+消費税

サイズ：直径40×高さ33.5cm（内側：直径27×高さ31.5cm）
重さ：9kg 底穴なし 信楽焼 防水加工済
8号用の鉢カバーとしてお使い頂けます。

バレル10号用 （植木鉢カバー） 入数：1

332-01 ホワイト
332-03 ブラウンゴールド
22,000円+消費税

サイズ：直径50×高さ41.5cm（内側：直径33×高さ39cm）
重さ：15kg 底穴なし 信楽焼 防水加工済
10号用の鉢カバーとしてお使い頂けます。

332-03 ブラウンゴールド

333-01 ホワイト

Nanakusa Pot

560-11 クリア

560-02 イエロー

560-13 グレー

560-61 マットホワイト

560-62 マットブラック

ナナクサポット（植木鉢・受皿セット ） 入数：1

560-11 クリア
560-12 イエロー
560-13 グレー
560-61 マットホワイト
560-62 マットブラック
18,200円 +消費税

直径39×高さ44cm 重さ：12.5kg
底穴あり 信楽焼 防水加工済

ナナクサポット（植木鉢カバー ） 入数：1

560-01 クリア
560-02 イエロー
560-03 グレー
560-81 マットホワイト
560-82 マットブラック
15,800円 +消費税

直径39×高さ44cm 重さ：12.5kg
底穴なし 信楽焼 防水加工済

水鉢にも使える
エキゾチックな植木鉢カバー

Stratus Long

ストラトスロング8号用　入数：1

456-01　ブラウンホワイト
456-02　ブラウンゴールド
16,500 円+消費税

サイズ：直径39×高さ44cm（内側：直径28.5×高さ42cm）
重さ：12.5kg　底穴なし　信楽焼　防水加工済

8号用の鉢カバーとしてお使い頂けます。

ストラトスロング10号用　入数：1

452-01　ブラウンホワイト
452-02　ブラウンゴールド
30,800 円+消費税

サイズ：直径47×高さ51cm（内側：直径37×高さ48.5cm）
重さ：17.5kg　底穴なし　信楽焼　防水加工済

10号用の鉢カバーとしてお使い頂けます。

452-02　ブラウンゴールド

456-01　ブラウンホワイト

Stratus Middle

ストラトスミドル8号用　入数：1

457-01　ブラウンホワイト
457-02　ブラウンゴールド
11,000円+消費税

サイズ：直径39×高さ30cm（内側：直径25.5×高さ28.5cm）
重さ：10.5kg　底穴なし　信楽焼　防水加工済

8号用の鉢カバーとしてお使い頂けます。

ストラトスミドル10号用　入数：1

453-01　ブラウンホワイト
453-02　ブラウンゴールド
19,800円+消費税

サイズ：直径49×高さ38cm（内側：直径34.5×高さ34.5cm）
重さ：18.2kg　底穴なし　信楽焼　防水加工済

10号用の鉢カバーとしてお使い頂けます。

453-01　ブラウンホワイト

457-02　ブラウンゴールド

280-04　マットホワイト

281-02　シャドウコバルト

280-21　マットホワイト

280-22　マットブラック

Shave Planter

シェーブプランター10号用（キャスター付） 入数：1

- 281-02　シャドウコバルト　17,000円+消費税
- 281-04　ホワイト
- 281-21　マットホワイト
- 281-22　マットブラック

サイズ：直径40×高さ40cm(内側：直径35×高さ35cm)
重さ：10kg　底穴なし　信楽焼　キャスター4点　防水加工済

キャスター無しタイプ

シェーブプランター10号用 入数：1

- 280-02　シャドウコバルト　15,000円+消費税
- 280-04　ホワイト
- 280-21　マットホワイト
- 280-22　マットブラック

サイズ：直径40×高さ37.5cm(内側：直径35×高さ35cm)
重さ：10kg　底穴なし　信楽焼　防水加工済

キャスター付きは移動も楽々。

すっきりとした仕上げ　ハンドメイドの水鉢

Yamagera Pot

687-01　ホワイト

687-02　ブラック

691-02　ブラック

691-01　ホワイト

ヤマゲラポットφ350
（メダカ鉢）　入数：1

○ 687-01　ホワイト ● 687-02　ブラック	13,000円+消費税

サイズ：直径35×高さ16.5cm　防水加工済
重さ：3.8kg　底穴なし　信楽焼
穴あけ加工可。ご注文の際にお申し付けください。

ヤマゲラポットφ295
（メダカ鉢）　入数：1

○ 691-01　ホワイト ● 691-02　ブラック	7,000円+消費税

サイズ：直径29.5×高さ14cm　防水加工済
重さ：2.8kg　底穴なし　信楽焼
穴あけ加工可。ご注文の際にお申し付けください。

530-02　ブラック

530-01　ホワイト

530-31　ホワイト

Shell

シェル (水蓮鉢)　入数：2

○530-01　ホワイト ●530-02　ブラック	5,200円+消費税

サイズ：直径30×高さ20cm　重さ：4.5kg 底穴なし 信楽焼
防水加工済
穴あけ加工可。ご注文の際にお申し付けください。

シェル (水蓮鉢　木製スタンド付)　入数：2

○530-31　ホワイト ●530-32　ブラック	6,800円+消費税

サイズ：直径30×高さ38cm　重さ：5.0kg 底穴なし 信楽焼
防水加工済
穴あけ加工可。ご注文の際にお申し付けください。

プレートφ130 入数：20

216-01 プレーン 300円+消費税

サイズ：直径13cm 重さ：0.1kg 信楽焼 防水加工済

プレートφ155 入数：20（色組み合せ可）

215-01 プレーン 370円+消費税

215-04 ホワイト 630円+消費税

サイズ：直径15.5cm 重さ：0.2kg 信楽焼 防水加工済

プレートφ185 入数：16（色組み合せ可）

214-01 プレーン 460円+消費税

214-04 ホワイト
214-05 黒陶
214-06 サンドウォッシュ 850円+消費税

サイズ：直径18.5cm 重さ：0.4kg 信楽焼 防水加工済

プレートφ225 入数：12（色組み合せ可）

213-01 プレーン 600円+消費税

213-04 ホワイト
213-05 黒陶
213-06 サンドウォッシュ 1,100円+消費税

サイズ：直径22.5cm 重さ：0.6kg 信楽焼 防水加工済

プレートφ265 入数：12（色組み合せ可）

212-01 プレーン 800円+消費税

212-04 ホワイト
212-05 黒陶
212-06 サンドウォッシュ 1,400円+消費税

サイズ：直径26.5cm 重さ：0.8kg 信楽焼 防水加工済

プレートφ305 入数：8（色組み合せ可）

211-01 プレーン 1,000円+消費税

211-04 ホワイト 1,750円+消費税

サイズ：直径30.5cm 重さ：1.2kg 信楽焼 防水加工済

プレートφ340 入数：8（色組み合せ可）

210-01 プレーン 1,300円+消費税

210-04 ホワイト 2,150円+消費税

サイズ：直径34cm 重さ：2.0kg 信楽焼 防水加工済

プレーン

ホワイト

黒陶

サンドウォッシュ

Wooden Stand

297-01

木製スタンド1 入数：2

297-01 2,200円+消費税

サイズ：直径24×H22cm 重さ：300g 日本製

298-01

木製スタンド2 入数：4

298-01 850円+消費税

サイズ：直径13×H7cm 重さ：60g 日本製

299-01

木製スタンド3 入数：8

299-01 440円+消費税

サイズ：直径10×H5cm 重さ：15g 日本製

1 個から製作
オリジナルプランター
＆ＯＥＭ

オリジナルのデザイン・カラーでプランター・植木鉢・スイレン鉢・壺・陶板などを製作いたします。ホテルやショッピングモールなどの公共施設、マンションなどのエクステリアやエントランスのディスプレーに。設計士やデザイナーのご注文に応じて製作いたします。
カラーや表面のテクスチャーなどは、プラスガーデン商品のラインナップからもお選びいただけます。納期は製作開始から約６週間～（納期はご注文の形状やサイズによって異なります。）まずは、お問い合わせください。

製作までの流れ

1 オリジナル品製作のお問合せ

お客さまからお電話、またはメールやファックスにて、
サイズ・形状（もしくは簡単なスケッチや図面など）、色、数量
および納期等をお問合せしていただきます。

▼

2 お問合せ内容を確認後、製作日数とお見積りをお送りします。

お問合せ内容に基づき、製作日数とお見積りを連絡させて
いただきます。

▼

3 お見積り・納期の確認

お見積り・納期の確認後、メールまたはファックスにて、ご発注
ください。
製作日数は正式発注後からの日数となります。（約６週間～）

花器Φ500・Φ350・Φ250mm

大壺Φ500×Ｈ1000mm

花器Φ390×Ｈ390mm

お問合せ先

toiawase@plusgarden.jp
TEL 0748-82-3366　FAX 0748-82-2000
プラスガーデンまで

〒529-1851 滋賀県甲賀市信楽町長野 1361-4　株式会社　加陶

OEM の商品（植木鉢・手洗い鉢・ガーデンシンク・照明）も制作いたします。
現在数社との実績があり、スムーズに対応できます。お気軽にご相談ください。

製作可能サイズは、1m×1m×1m 以内

製作可能サイズは、1m×1m×1m 以内です。
カラーや表面のテクスチャーなどは、プラスガーデン商品
のラインナップからも
お選びいただけます。

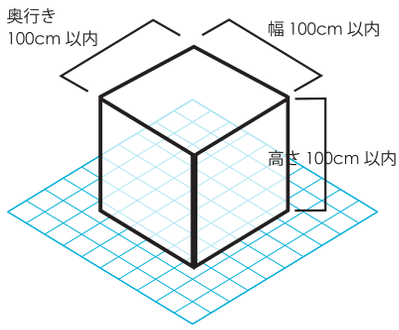

手づくり製作だから型代不要

小ロットの場合は、デザインにもよりますが
手づくりで製作しますので、
コストのかかる型代が不要です。
熟練した職人がひとつひとつ丁寧につくります。

製作日数は、約６週間～

ご注文の形状やサイズ、数量によって異なりますが、発注から
約６週間～８週間ほどで出来上がります。

Quality of a material

土の素材感を大切にしています

貫入

ガラス質の部分にある細かいヒビは貫入（かんにゅう）といって、表面と内部の膨張率の違いにより自然発生するものです。

呼吸

微細な気孔には保水効果があり、植栽の成長を助けます。また周囲の環境と同調しながら経年変化して、さらに「土」の風合いに近づいていきます。

撥水（はっすい）

受皿や植木鉢カバー、花器などに「防水加工」表示のある商品は防水加工が施しています。

焼味

温かみのある土の自然な素材感を大切に作っています。焼成により土と釉薬が反応し自然な変化ができます。
色に幅がでたり、ピンホールが出来ることがあります。

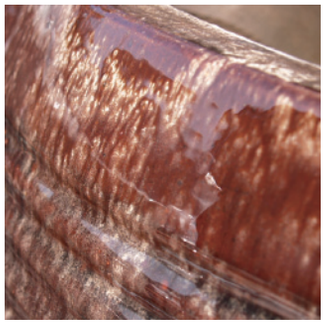

Order method / Notice

プラスガーデンの商品をお求めいただくために

オーダーについて

ご注文はファックスとメールにて24時間承っております。
商品番号と数量に間違いのないよう電話でのご注文はご遠慮ください。

FAX.0748-82-2000
toiawase@plusgarden.jp

お問合せについて

お問い合わせは電話（平日の8：30～17：00）
又はメール（24時間）にて承っております。

TEL.0748-82-3366
toiawase@plusgarden.jp

土・日・祝祭日は定休

納期について

通常、注文承り後１週間以内に発送いたします。
（在庫がない場合、詳しい納期はこちらからご連絡させていただきます。）

価格について

本カタログの表示価格は、2021 年 1 月 1 日　現在のものです。

おことわり

「プラスガーデン 」は焼き物らしさを追求するため、自然の風合いを大切に、一品一品手造りしています。そのため写真とは多少の色、サイズ、重量、表面の仕上がりなどが異なる場合があります。あらかじめご了承ください。

また輸入商材は、船便など諸般の事情により、欠品が生じることがございます。あらかじめご了承ください。

なお、万一破損等がございましたら、商品到着後3日以内にご連絡ください。ご満足のいくように対処させていただきます。

SHOWROOM + GALLERY + ZAKKA&CAFE = KAMA-TO NO MORI

かまーとの森
KAMA-TO NO MORI

『プラスガーデン』のショールームを兼ねた店舗を中心に、雑貨・ギャラリー・カフェを併設した
"かまーとの森"を、当社工場内で40年間稼働していたトンネル窯（総延長80m）の跡に作りました。

2013年誕生以来、地元野菜が中心のランチやこだわりのワッフル、趣味の教室やコンサートなど、
多彩な行事で年々人気を集めております。どうぞお越しください。

●営業時間：
4月～10月 10:00～17:00
11月～3月 11:00～16:00
土日祝 11:00～17:00
●定休日：火曜日（祝日営業）

〒529-1851
滋賀県甲賀市信楽町長野 1361-4
TEL：0748-60-8539
MAIL：info@kama-to.jp
http://www.kama-to.jp

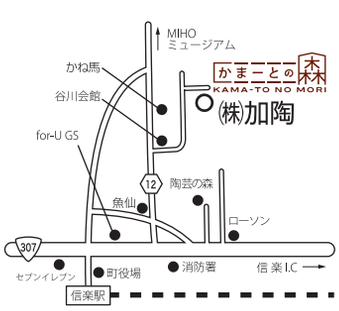

facebook と
インスタグラムで
最新情報を発信中！

プラスガーデン®
+GARDEN
http://www.plusgarden.jp

株式会社　加陶　〒529-1851 滋賀県甲賀市信楽町長野1361-4　TEL 0748-82-3366　FAX 0748-82-2000